CHATEAU D'EAU

VUE EN PLAN

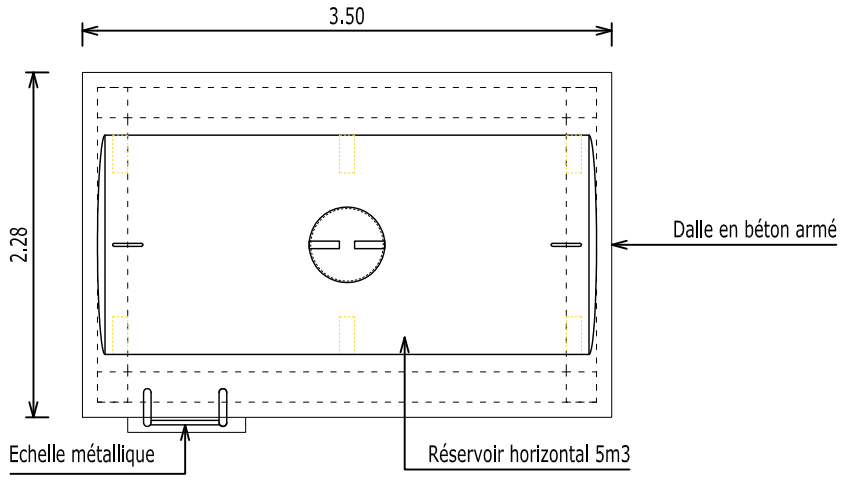

FAÇADE PRINCIPALE

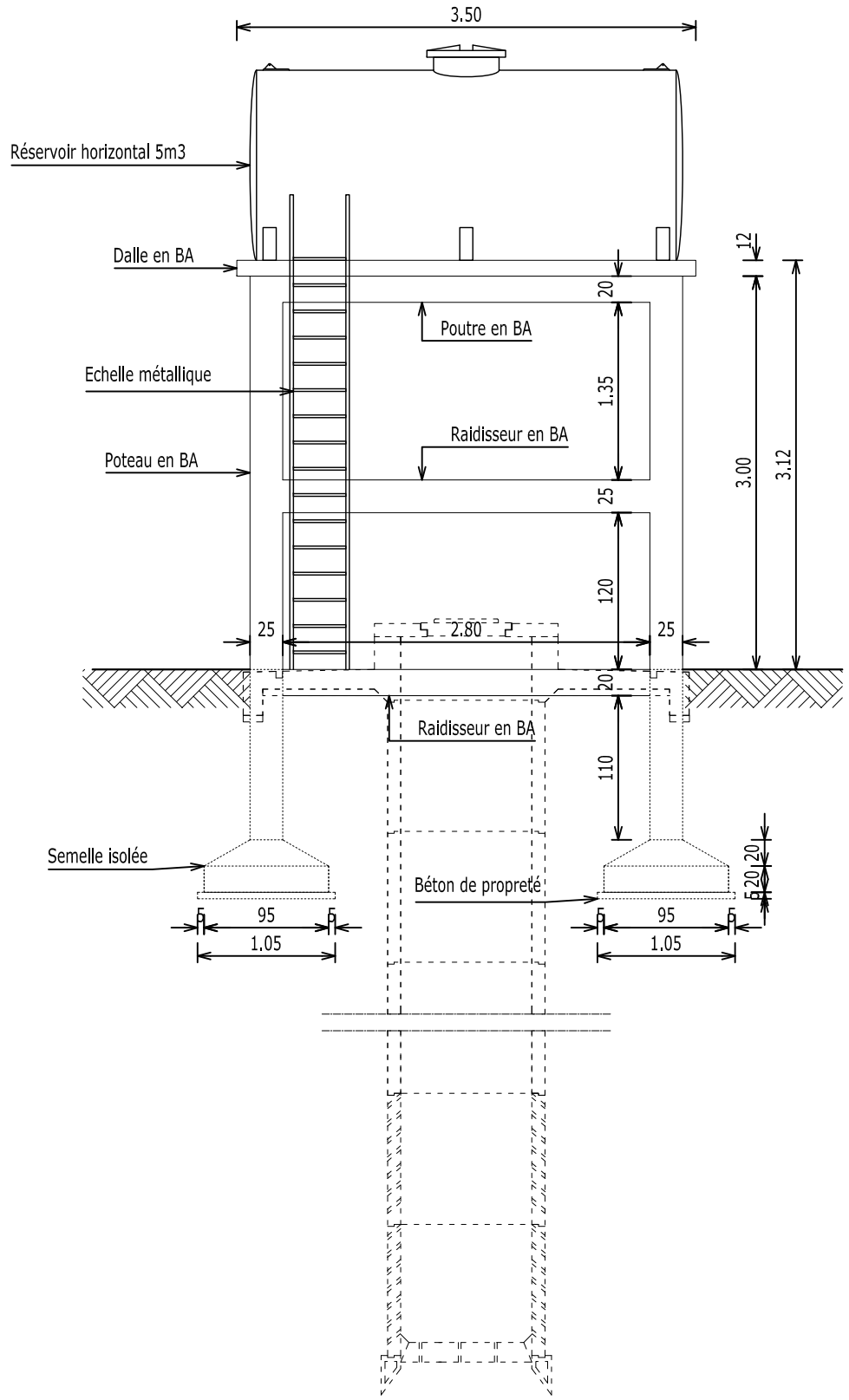

FAÇADE LATERALE

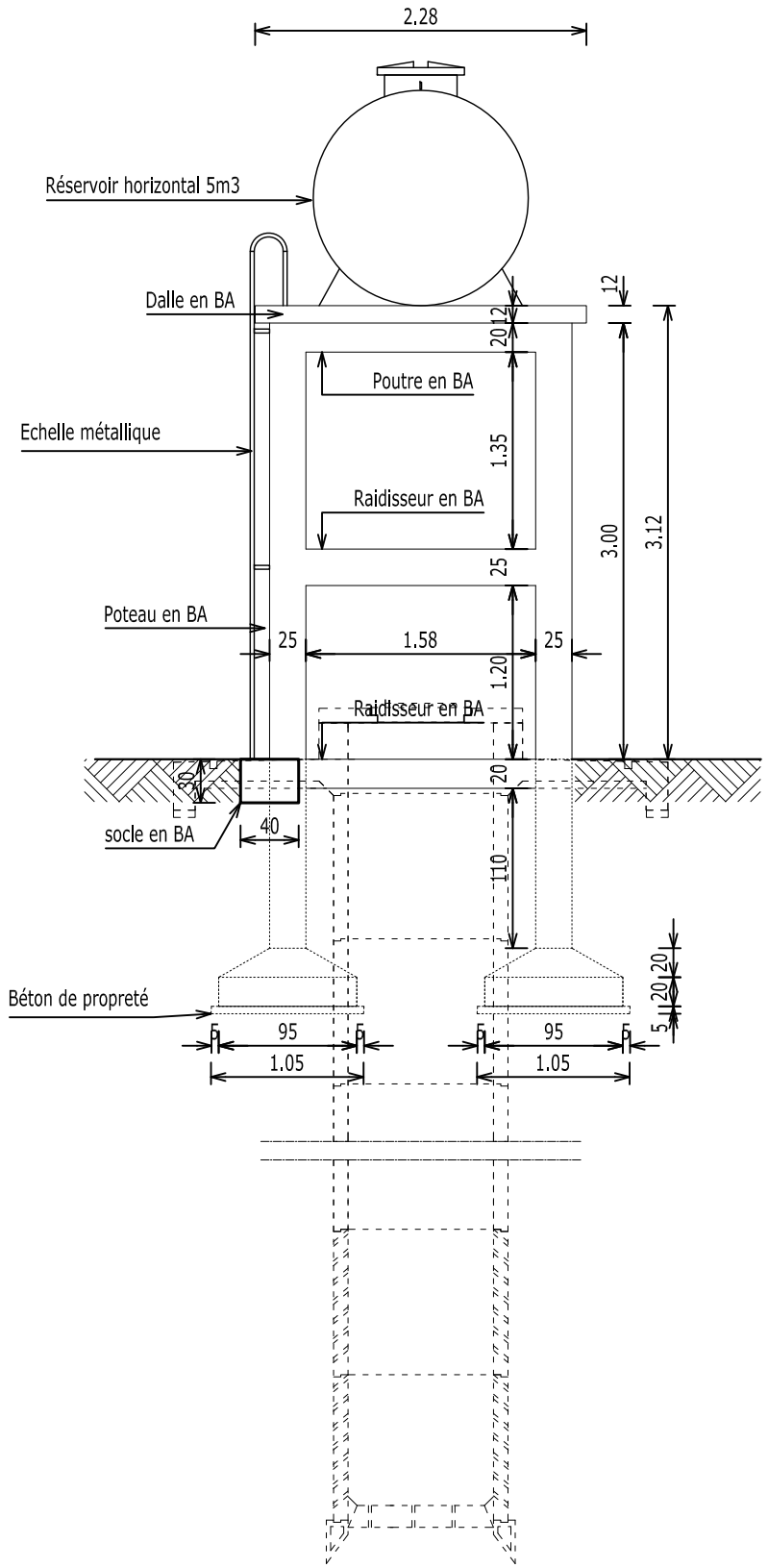

PLAN DE FONDATION

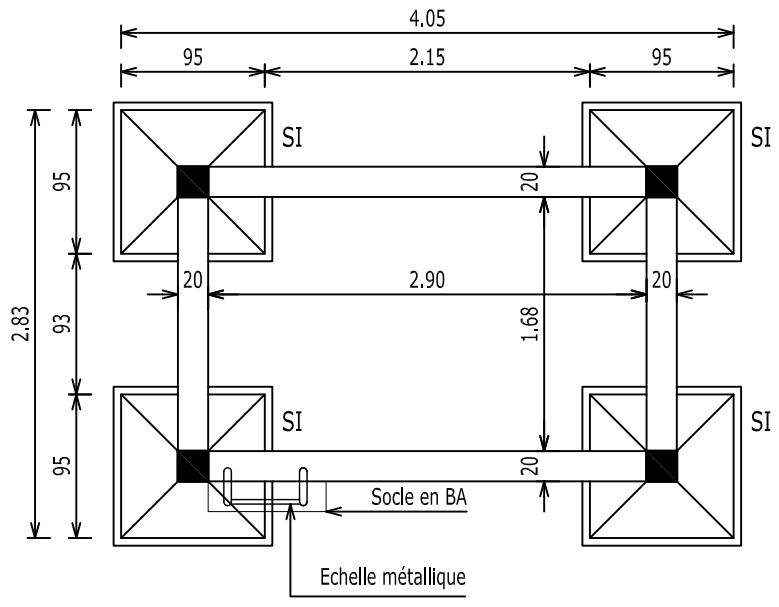

Travaux de Construction/Réhabilitation et d'Extension des bureaux des unités régionales de gestion du programme AFAFI-NORD		
Site : Ambilobe	DOSSIER D'APPEL D'OFFRES	
PLAN CHATEAU D'EAU		
Mai 2021	Plan N°: CTE 01	Echelle: 1/50